Rew.	Ilość	Uwagi	Data	Podpis	Sprawdził

Poz. 7

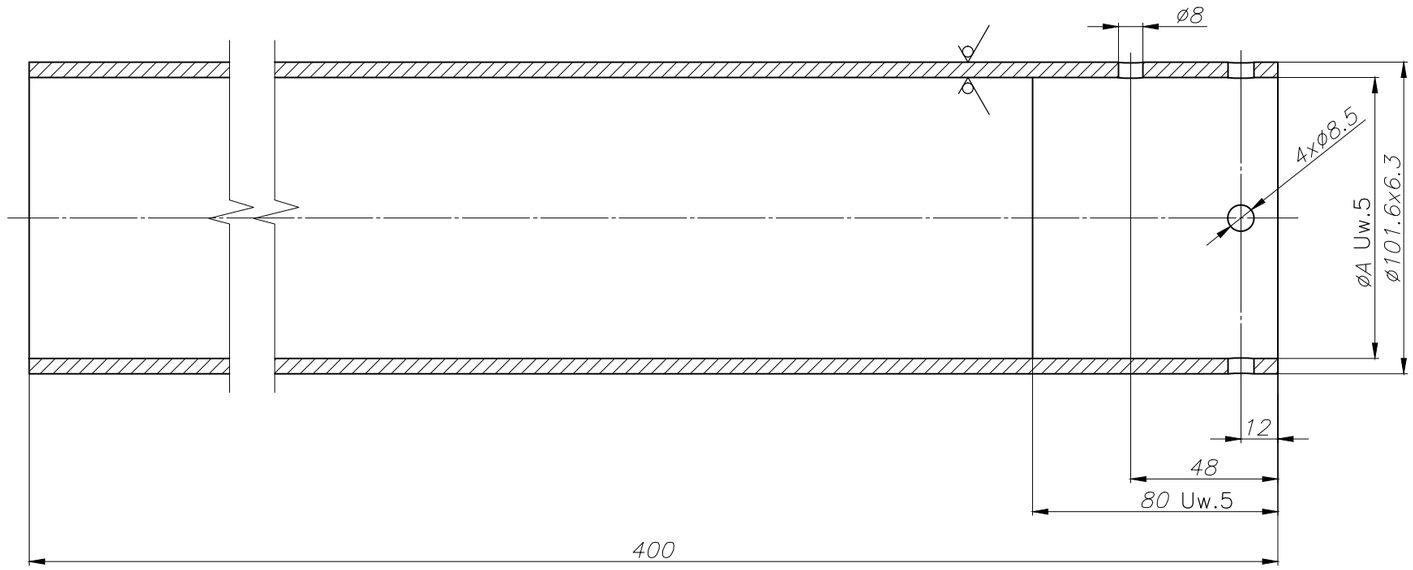

Docisk sznura
Poz. 3, 5

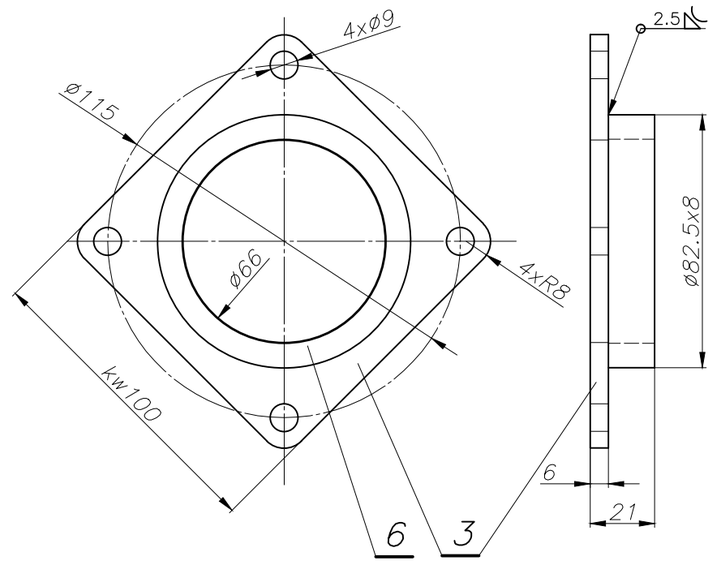

Widok izometryczny

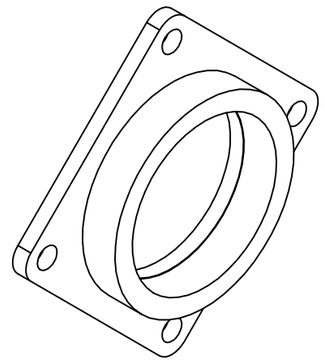

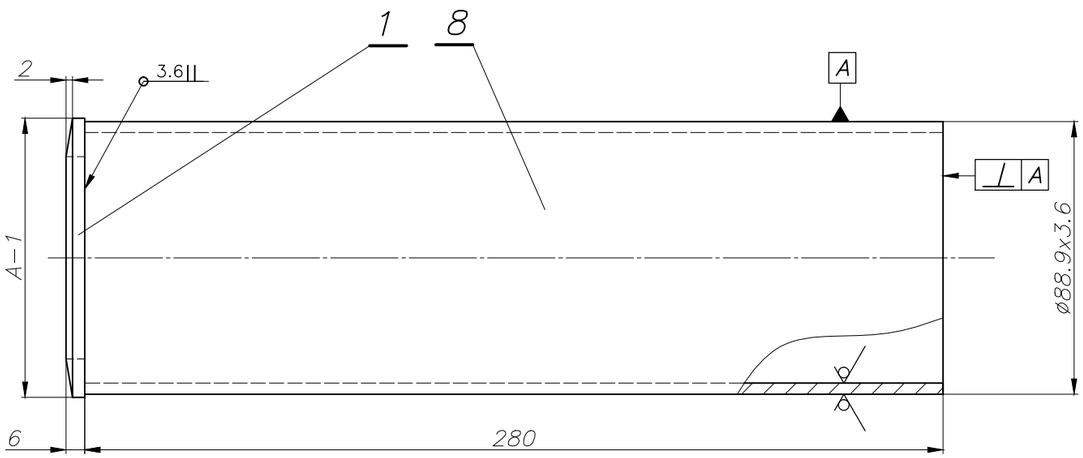

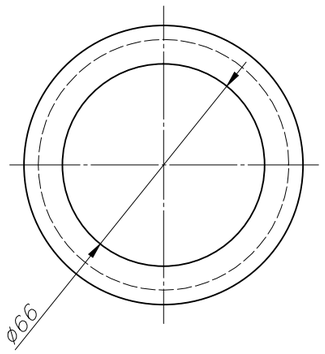

POZ.	ILOŚĆ	WYSZCZEGÓLNIENIE			NR CZĘŚCI/NORMY	MATERIAŁ	1 szt. / razem Masa	UWAGI
Stanowisko		Nazwisko	Podpis	Data	Materiał:		Masa [kg]:	
Kier. zespołu					Nazwa projektu:		Miejsce instalacji:	Format: A3
Projektował								
Rysował								Skala: 1:2
Sprawdził								
					Nazwa rysunku: Łożysko		Nr rysunku: M1204.109.06	Arkusz: 4/4