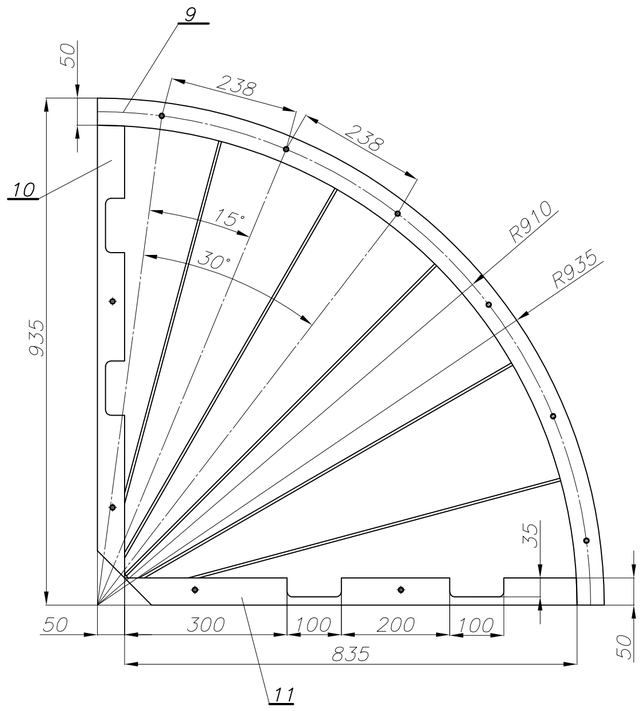

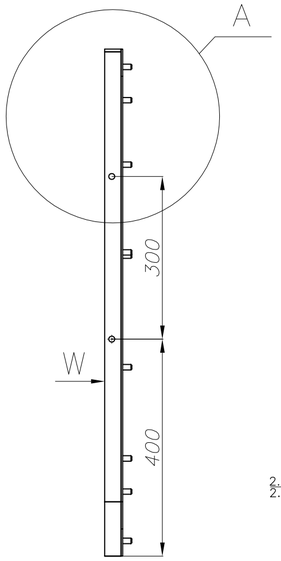

Widok W
SKALA 1:8

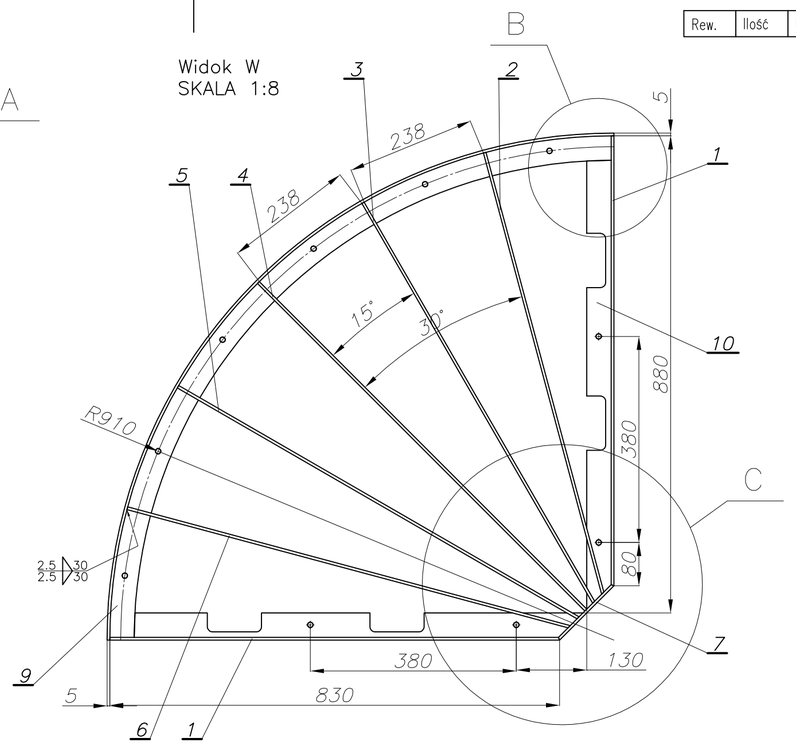

Szczegół A
SKALA 1:5

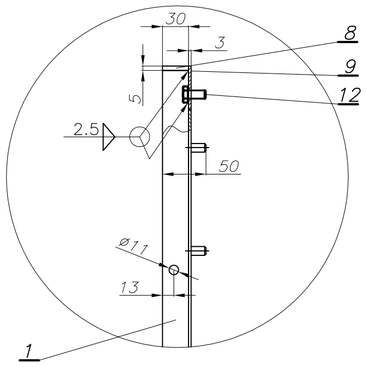

Szczegół B
SKALA 1:5

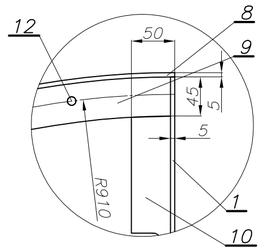

Poz. 1
SKALA 1:5

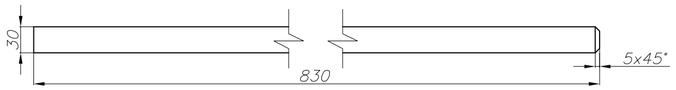

Poz. 5
SKALA 1:5

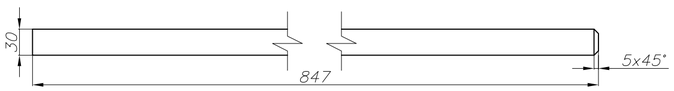

Poz. 2
SKALA 1:5

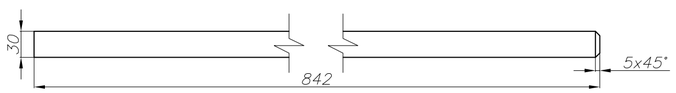

Poz. 6
SKALA 1:5

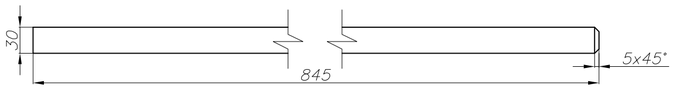

Poz. 3
SKALA 1:5

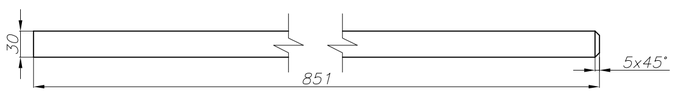

Poz. 4
SKALA 1:5

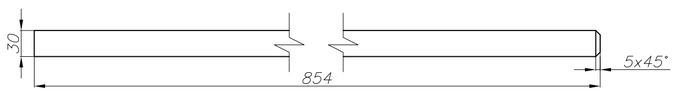

Poz. 7
SKALA 1:5

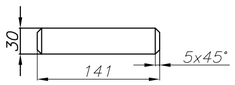

Szczegół C
SKALA 1:5

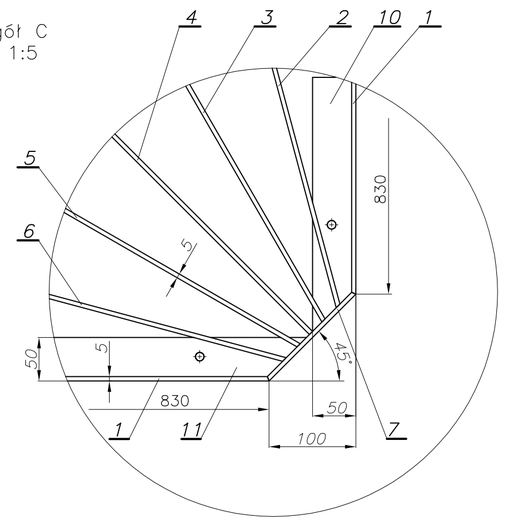

Pozycja nr 9, blacha grubości 3 [mm]
4 ćwiartki, Skala 1:16

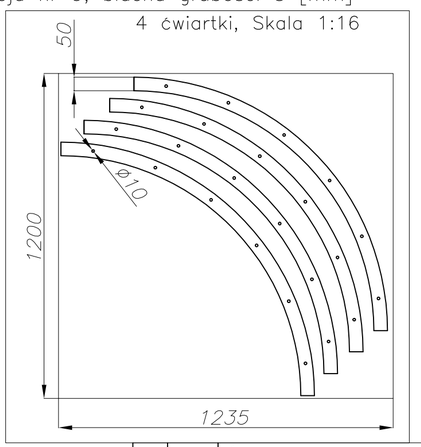

Rew.	Ilość	Uwagi	Data	Podpis	Sprawdził

Uwagi i tolerancje wymiarowe:
Odchyłki dla wymiarów bez określonych tolerancji:

–ostre krawędzie stępić
–wiercone otwory w kl. H12
–wałki w kl. h12
–usunąć wióra

–obróbka skrawaniem:
od 1 do 10 ±0.20
> 10 do 30 ±0.25
> 30 do 100 ±0.30
> 100 do 500 ±0.40
> 500 do 1000 ±0.50
>1000 do 2000 ±0.80
>2000 do 4000 ±1.00

–płyty metalowe, spawanie:
od 1 do 100 ±0.50
> 100 do 500 ±0.75
> 500 do 1000 ±1.00
>1000 do 2000 ±1.50
>2000 do 4000 ±2.00
>4000 ±3.00

POZ.	ILOŚĆ	WYSZCZEGÓLNIENIE	NR CZĘŚCI/NORMY	MATERIAŁ	1 szt. Masa	razem	UWAGI
12	10	Śruba M10x20	PN–74/M–82101				
11	1	Blacha 5 833x30		St41K	1		
10	1	Blacha 5 833x30		St41K	1		
9	1	Blacha 3 1429x50		St41K	1,6		
8	1	blacha 5 1464x30		St41K	2		
7	1	Blacha 5 141x30		St41K	0,2		
6	1	Blacha 5 845x30		St41K	1		
5	1	Blacha 5 852x30		St44K	1		
4	1	Blacha 5 854x30		St44K	1		
3	1	Blacha 5 850x30		St44K	1		
2	1	Blacha 5 842x30		St41K	1		
1	2	Blacha 5 830x30		St41K	1		

Stanowisko	Nazwisko	Podpis	Data
Kier. zespołu			
Projektował			
Rysował			
Sprawdził			

Materiał:
Masa [kg]: 15

Nazwa projektu:
Reraktor rewersyjny DK 10000 [m^3]

Miejsce instalacji:
AZIS

Format: A2

Skala: 1:8

Nazwa rysunku:
Ruszt katalizatora – ćwiartka rusztu

Nr rysunku:
M1210.076.08

Arkusz: 1/1